OŚWIETLENIE

WS-01

Pojedynczy wyłącznik światła posiadający przekaźnik wewnątrz urządzenia, który daje nam możliwość sterowania światłem bezpośrednio z miejsca wyłącznika, a nie z rozdzielni.
Wyłącznik dotykowy wyposażony jest w 1 pole sensorowe, umożliwiające sterowanie światłem podłączonym do wyłącznika lub możliwość zaprogramowania przełączenia światła z centralki jeśli wystąpią żądane warunki.
Wyłącznik posiada wbudowaną diodę LED, która informuje nas o stanie urządzenia (on/off). Mamy możliwość zmianę koloru świecenia oraz jasności.

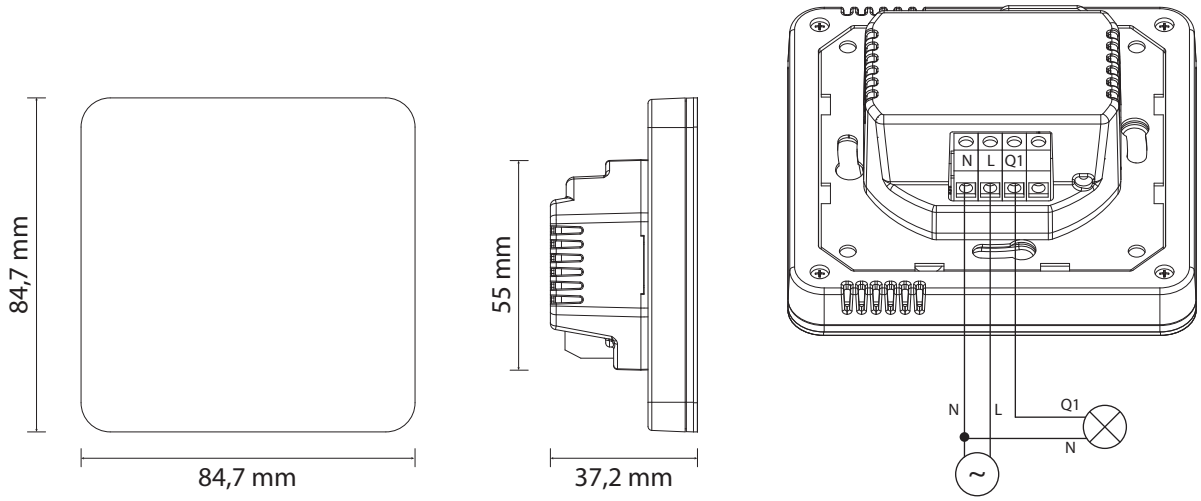

Symbol	WS-01
Napięcie zasilania	230V AC
Pobór prądu	4 mA
Ilość wyjść przekaźnikowych	1
Maksymalne napięcie przełączane	230V AC
Maksynalne obciążalność jednego przekaźnika	10A
Temperatura pracy	1 - 50 ºC
Komunikacja	Bezprzewodowa 868MHz